VEICOLI ELETTRICI

ATS-45E

Strumento per veicoli elettrici con display LCD a colori.

Strumento di diametro 100 mm dotato di 2 tasti per la programmazione, di 6 spie a led e di un display grafico 320x240 pixel a colori. Completo di ingressi analogici e digitali, uscite statiche e a relè; questo permette una grande flessibilità di utilizzo in svariati campi, su qualsiasi veicolo elettrico.
L' ATS-45E è dotato di una comunicazione CAN-BUS per la connessione con qualsiasi dispositivo di controllo dei veicoli elettrici e gestione delle batterie.
È possibile personalizzare il pannello per adattarsi a tutte le esigenze.

2 WARRANTY YEARS

CERTIFICAZIONI PRODOTTO

STANDARD

CE

SPECIFICHE TECNICHE

Caratteristiche	Tipo	Descrizione
Dimensioni	Dimensioni Esterne (L x H x W mm)	Ø109x69
	Dimensioni Foro (mm)	Ø100,5
Protezione	Grado di Protezione (standard)	IP65
Temperatura	Temperatura di Esercizio (°C)	-20...+70
	Temperatura di Stoccaggio (°C)	-30...+80
Alimentazione	Range di Alimantazione (standard)	8 - 30 Vdc
Display	Tipologia Display	TFT
	Dimensioni Display (L x H mm)	43x57
	Risoluzione	240x320
	Colore Display (standard)	16bit RGB
Indicatori	Spie Segnalazione Led (nr)	6
Ingressi	Ingressi Digitali (nr)	12
Uscite	Uscite Relè (nr)	4
Funzioni	Contaore	ok

Autel S.r.l. | Via Bagnoli, 9 - 41049 Sassuolo, Modena
Tel. +39 (0) 536 802104 - Fax. +39 (0) 536 803372 - info@aeautel.it
C.F. e P. IVA 00963880364

SPECIFICHE TECNICHE

Caratteristiche	Tipo	Descrizione
Porte Seriali	CAN	ok
	RS232	optional
	RS485	optional
Controlli	Tasti (nr)	2

Autel S.r.l. | Via Bagnoli, 9 - 41049 Sassuolo, Modena
Tel. +39 (0) 536 802104 - Fax. +39 (0) 536 803372 - info@aeautel.it
C.F. e P. IVA 00963880364

LAY-OUT DIMENSIONALI

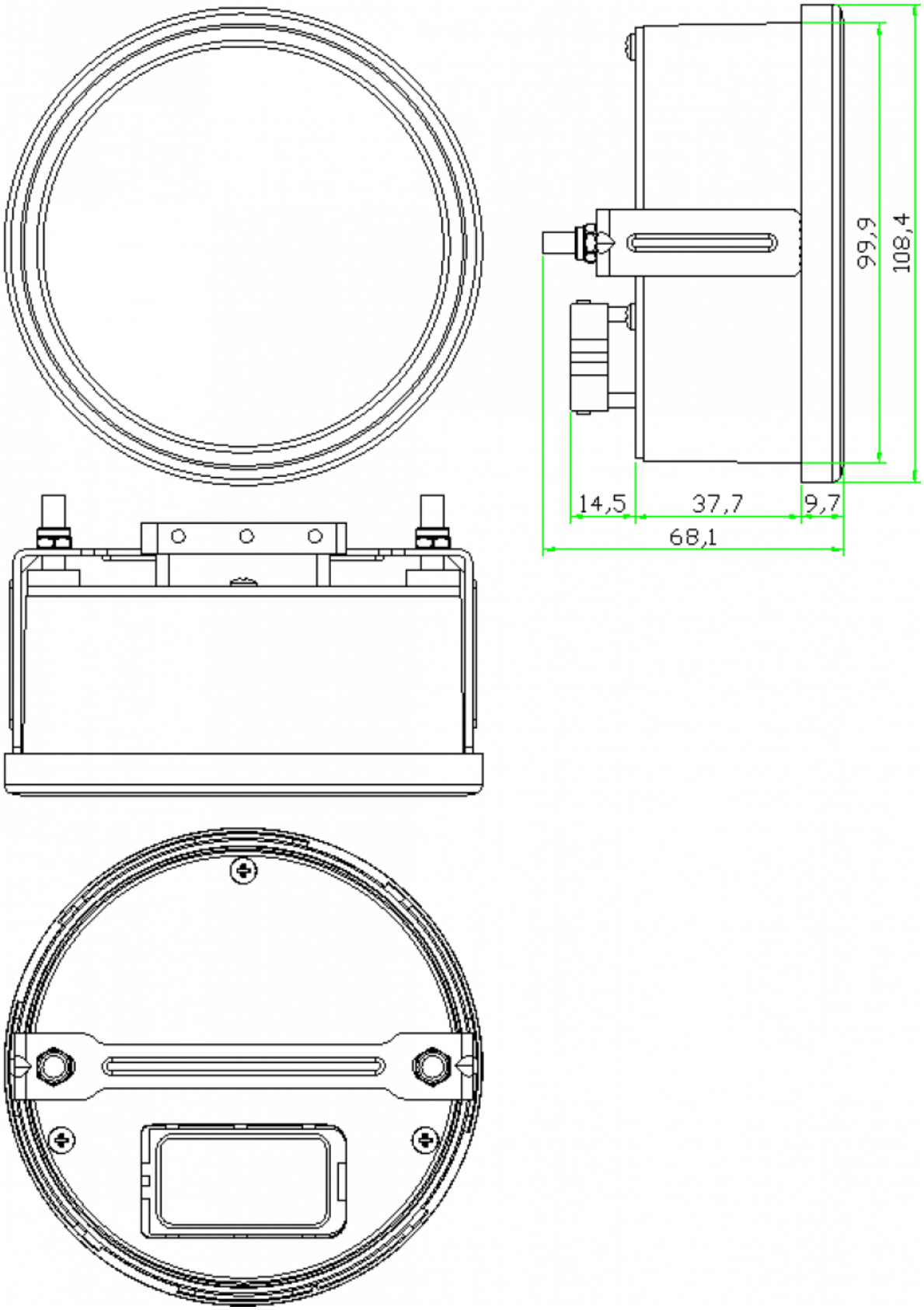

Autel S.r.l. | Via Bagnoli, 9 - 41049 Sassuolo, Modena
Tel. +39 (0) 536 802104 - Fax. +39 (0) 536 803372 - info@aeautel.it
C.F. e P. IVA 00963880364