2 WARRANTY YEARS

MODULI AUSILIARI

PWM2

Box di uscite in PWM in Can Bus.

Il Box è composto da 8 input digitali, configurabili NPN o PNP in fase di ordine, e da 8 uscite statiche positive che con modulazione PWM possono comandare delle valvole proporzionali per regolare i movimenti di una macchina operatrice.
La connessione è effettuata tramite Can Bus che può essere J1939 o Can Open. Il Box PWM2 viene normalmente connesso a Joystick e al pannello operatore MNTVIDEO per l'impostazione dei parametri di movimento e per comandare i movimenti di una macchina operatrice.

CERTIFICAZIONI PRODOTTO

STANDARD

CE

SPECIFICHE TECNICHE

Caratteristiche	Tipo	Descrizione
Dimensioni	Dimensioni Esterne (L x H x W mm)	171x109x50
Protezione	Grado di Protezione (standard)	IP65
Temperatura	Temperatura di Esercizio (°C)	-20...+70
	Temperatura di Stoccaggio (°C)	-30...+80
Alimentazione	Range di Alimantazione (standard)	8 - 30 Vdc
Ingressi	Ingressi Digitali (nr)	16
Uscite	Uscite Relè (nr)	16
Porte Seriali	CAN	ok

Autel S.r.l. | Via Bagnoli, 9 - 41049 Sassuolo, Modena
Tel. +39 (0) 536 802104 - Fax. +39 (0) 536 803372 - info@aeautel.it
C.F. e P. IVA 00963880364

LAY-OUT DIMENSIONALI

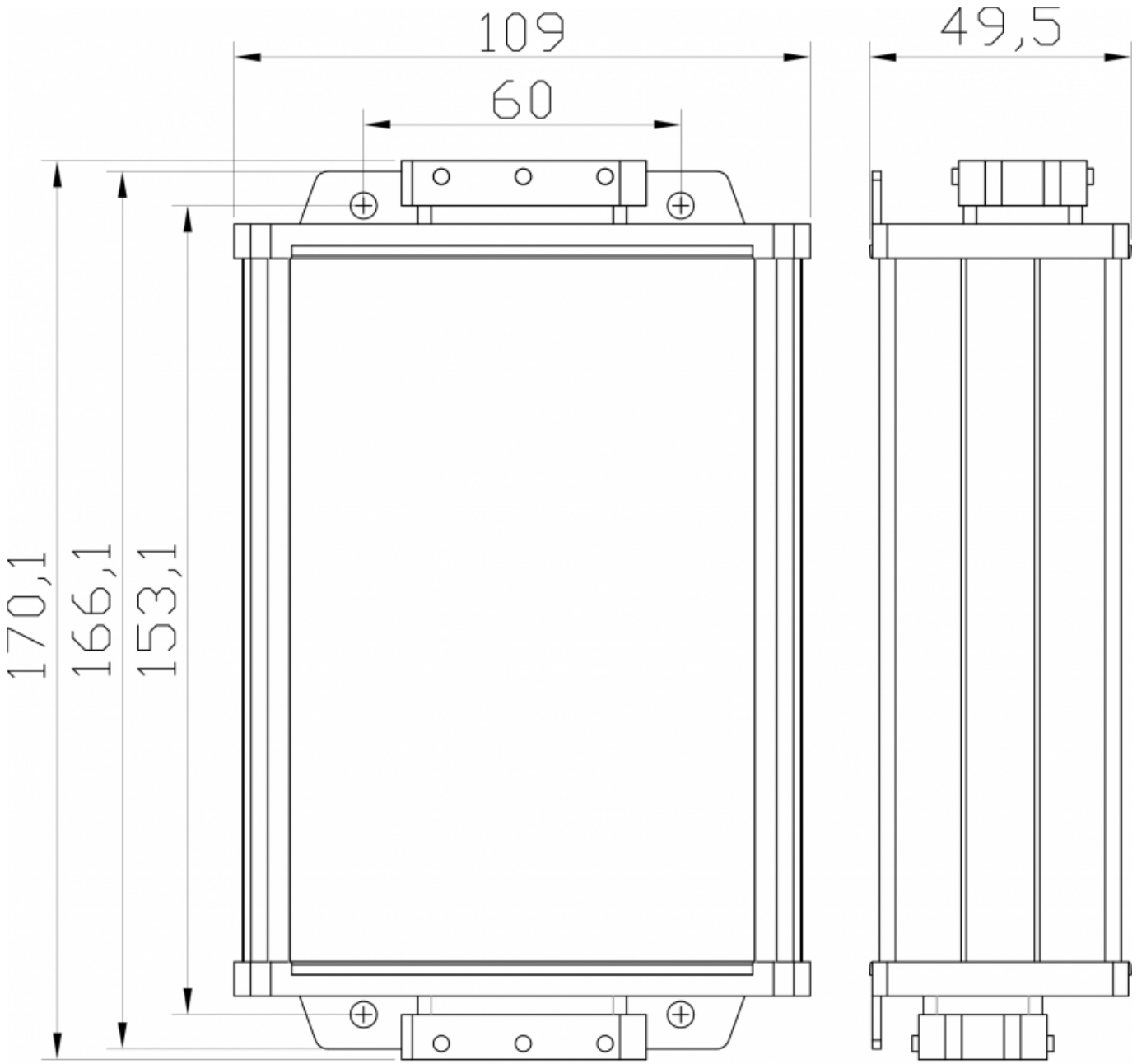

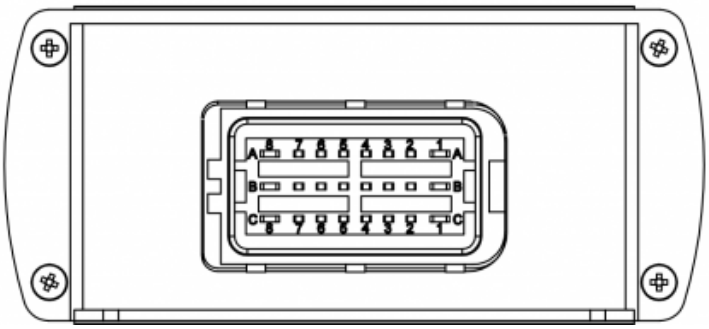

Autel S.r.l. | Via Bagnoli, 9 - 41049 Sassuolo, Modena
Tel. +39 (0) 536 802104 - Fax. +39 (0) 536 803372 - info@aeautel.it
C.F. e P. IVA 00963880364