SOLUZIONE COMPATTA

SISTEMA ECO ALFA

La soluzione con Economizzatore più compatta, economica e facile da cablare per i filtri fino a 24 valvole.

L'ECO - ALFA è un economizzatore con sensore di pressione differenziale incorporato in grado di pilotare fino ad un massimo di 24 moduli remoti ALFA (ciascuno equipaggiato con un pilota da ¼" che comanda valvole pneumatiche). É dotato di un display LCD , attraverso il quale è possibile controllare - in tempo reale - la pressione misurata dal sensore , la valvola attiva , lo stato attuale del ciclo (pausa , lavoro , post-pulizia , ...) , il tipo di funzionamento, eventuali allarmi , ecc.
L'ECO-ALFA è completamente programmabile e comunica per mezzo di un sistema brevettato con l'unità ALFA. Ad ogni modulo ALFA viene assegnato un indirizzo seriale che identifica la singola scheda e permette di impostare lavaggi con sequenza a piacere. È anche possibile riconoscere automaticamente la presenza/assenza della valvola di uscita collegata.
La caratteristica principale di questo sistema sta nella facilità del cablaggio, che si riduce ad un unico cavo a due fili che parte dalla centralina ed attraversa una per una le unità ALFA montate su ogni valvola presente sul serbatoio.
Lo strumento è fornito in custodia ABS con grado di protezione IP56 ed è predisposto per un'uscita in corrente 4-20mA o per la comunicazione seriale RS485 (protocollo Modbus RTU) - optional, da richiedere in fase d'ordine - per scambiare dati con PC/PLC e altri strumenti di memorizzazione dati.

3 WARRANTY YEARS

CERTIFICAZIONI PRODOTTO

STANDARD

CE

SPECIFICHE TECNICHE

Macro Caratteristiche	Caratteristiche	Valori
Dimensioni	Dimensioni Esterne (L x H x W mm)	122x67x53,5(eco-alfa) 60x58,8x62(alfa)
	Peso (kg)	0,2(eco-alfa), 0,225(alfa)
Protezione	Grado di Protezione (standard)	Panel installation IP56 (eco-alfa), IP65 (alfa)
Temperatura	Temperatura di Esercizio (°C)	-10... +60
	Temperatura di Stoccaggio (°C)	-20... +80
Alimentazione	Range Alimentazione (standard)	30-33Vdc(eco-alfa)
	Potenza Assorbita	5W(eco-alfa) + 20W(alfa)

Autel S.r.l. | Via Bagnoli, 9 - 41049 Sassuolo, Modena
Tel. +39 (0) 536 802104 - Fax. +39 (0) 536 803372 - info@aeautel.it
C.F. e P. IVA 00963880364

SPECIFICHE TECNICHE

Macro Caratteristiche	Caratteristiche	Valori
Display	Tipologia Display	LCD
	Risoluzione	128X64
	Colore Display (standard)	Blu
Ingressi	Ingressi Digitali (nr)	2
	Sensore Pressione	ok
	Range di Pressione	-99/+999mmH2O
Uscite	Uscite Relé (nr)	2
	Potenza Uscita Relè	2A 30Vdc/250Vac resistive
	Tensione Comando Bobine	24Vdc
Funzioni	Gestione Ciclica	ok
	Gestione Delta Pressione	ok
	Salto Valvole	ok
	Start/Stop Remoto	ok
	Smart	ok
	Precoating	ok
	Post-pulizia	ok
	Ciclo Pulizia	ok
	Controllo Bobina Rotta	ok
Porte Seriali	RS485	optional
Sistema	Numero Massimo Driver Gestiti	24 alfa
	Tipologia	MASTER (eco-alfa), SLAVE (alfa)
	Tipo di driver collegabile	ALFA
	Numero Massimo Bobine	1 for each alfa
	Tipo di comando driver	BUS
Controlli	Tasti (nr)	3
Applicazione	Tipo	Dust collectors

Autel S.r.l. | Via Bagnoli, 9 - 41049 Sassuolo, Modena
Tel. +39 (0) 536 802104 - Fax. +39 (0) 536 803372 - info@aeautel.it
C.F. e P. IVA 00963880364

LAY-OUT DIMENSIONALE

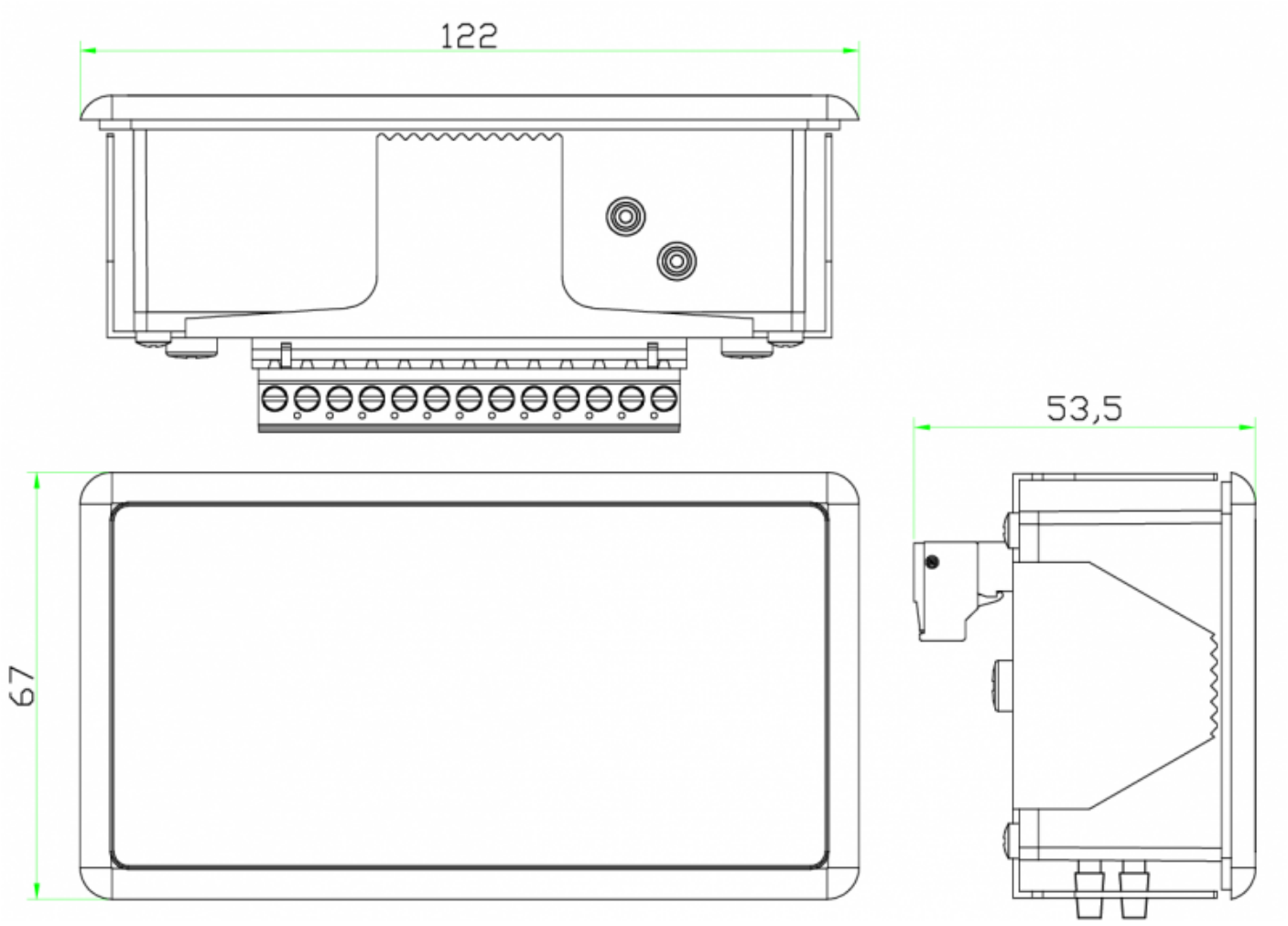

Autel S.r.l. | Via Bagnoli, 9 - 41049 Sassuolo, Modena
Tel. +39 (0) 536 802104 - Fax. +39 (0) 536 803372 - info@aeautel.it
C.F. e P. IVA 00963880364
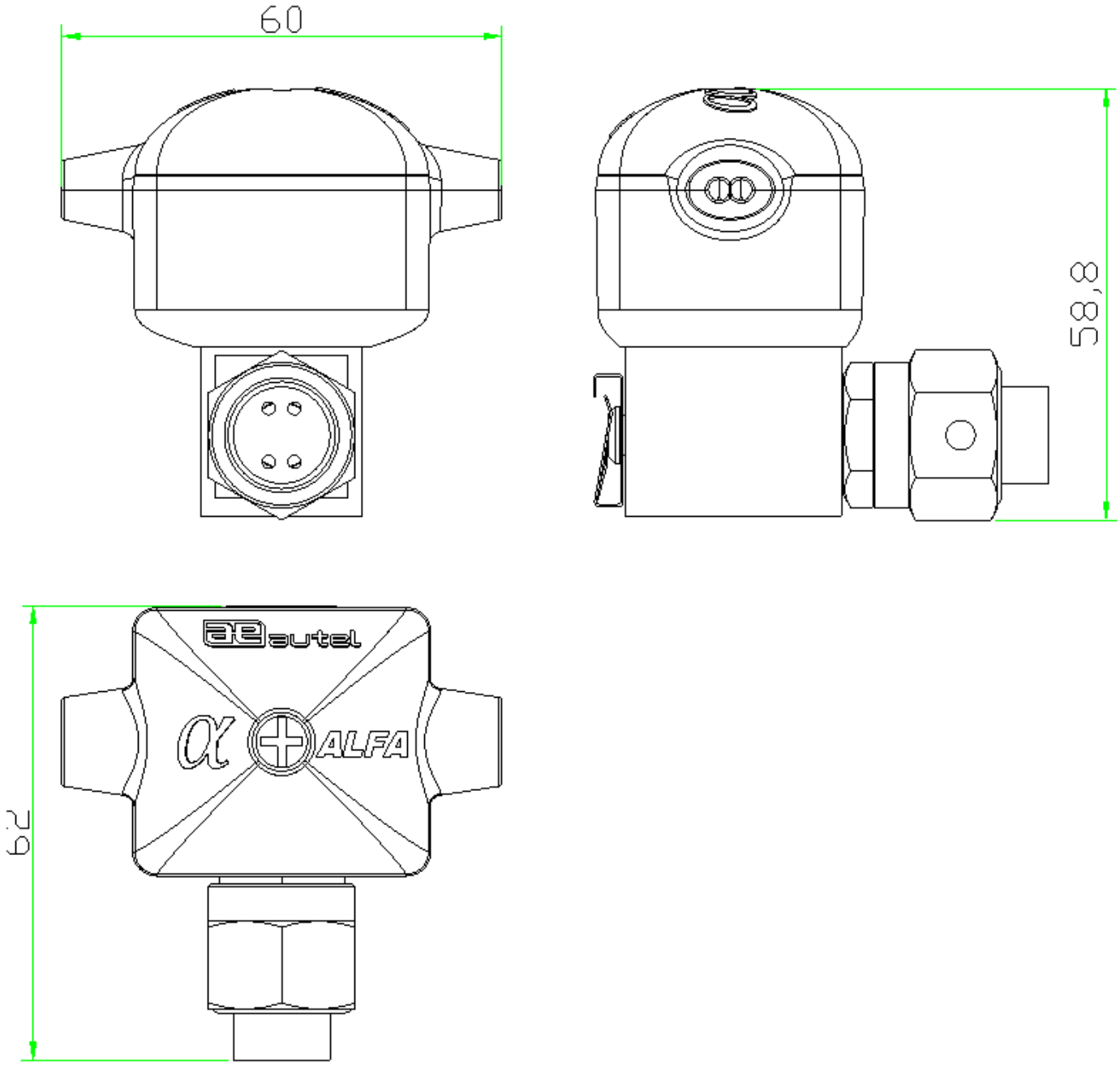
LAY-OUT DIMENSIONALE 2